PRASA DO SKRATEK typ PSA

Urządzenie jest przeznaczone do odwadniania i zagęszczania skratek z wstępnej obróbki mechanicznej ścieku surowego. Konstrukcja prasy daje możliwość współpracy z innymi urządzeniami mechanicznego oczyszczania ścieku.

Prasa jest wyposażona w trzy sekcje robocze:

- Zintegrowany lej zasypowy
- Przenośnik z korytem w kształcie litery U z bez wałową śrubą ślimakową
- Zagęszczarkę (compactor)

ZASADA DZIAŁANIA

Poprzez lej zasypowy skratki trafiają do koryta przenośnika między wstęgi śruby ślimakowej za pomocą której są kierowane do sekcji zagęszczania. Montaż prasy z nachyleniem od 5° do 30° umożliwia wstępne odwodnienie skratek. Dla prawidłowego cyklu pracy urządzenie jest wyposażone system płukania wodą koryta wraz ze śrubą. Po zagęszczeniu skratki trafiają do kontenera (inne rozwiązania na zamówienie).

W opcji dodatkowej jest możliwy montaż dodatkowych systemów:

- Pneumatyczny system zagęszczania
- Automatyczny system workowania zagęszczonych skratek
- Kosz samo zasypowy

Moc przyłączeniowa	**Od 1,5 do 7,5 kW**
Przepływ na wlocie	**Od 2 do 13 m^3/h**
Długość prasy	**Zmienna**
Ustawianie siły zagęszczania	**Waga, licznik lub system pneumatyczny**

MAR AGENCY Sp. z o.o.
Ul. Kasprzaka 6, 91-083 Łódź
NIP: 9471993991
KRS: 0000709680

tel: + 48 42 236 22 00
fax: + 48 42 236 22 00 w. 3

e-mail: biuro@maragency.pl
www.maragency.pl

PARAMETRY TECHNICZNE

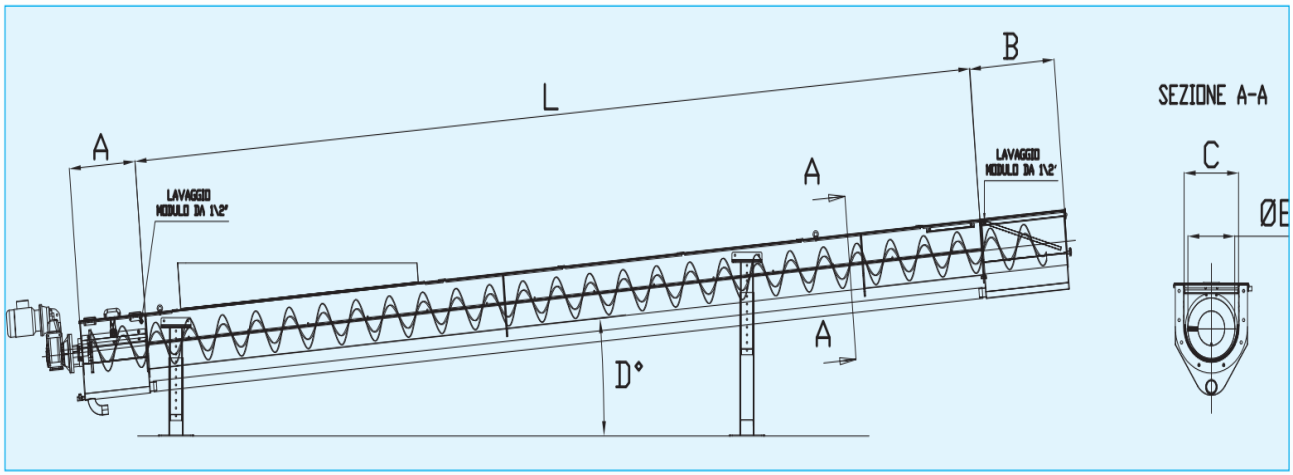

WYMIARY

	A	L range	B	C	ØE	α	Kw
	mm	mm	mm	mm	mm	°	
PSA 20	350	5000-12000	500	225	180	5-30	1,5
PSA 30	550	5000-12000	700	325	280	5-30	3
PSA 40	550	5000-12000	950	425	360	5-30	5,5
PSA 50	700	5000-12000	930	525	460	5-30	7,5

PRZEPŁYW PSA

PRZEPŁYW	**m^3/h**
PSA 20	**2**
PSA 30	**5**
PSA 40	**8**
PSA 50	**13**

MAR AGENCY Sp. z o.o.
Ul. Kasprzaka 6, 91-083 Łódź
NIP: 9471993991
KRS: 0000709680

tel: + 48 42 236 22 00
fax: + 48 42 236 22 00 w. 3

e-mail: biuro@maragency.pl
www.maragency.pl

Zgodność z normą CE

Oznakowanie CE

- Urządzenie posiada tabliczkę z oznaczeniem CE, która zawiera dane dotyczące zgodności z normą CE.
- Urządzenie wyposażone w pełną instalację elektryczną są wykonane zgodnie z normą 2006/42/EC

Integralny i oryginalny dokument poświadczający zgodność jest dostarczany w momencie przekazania maszyny do eksploatacji i jest opatrzony podpisem osoby upoważnionej do sporządzenia deklaracji.